ACTIVESHOP®

Instruktioner för användning

Gabbiano stående torktumlare 1600

Importör:
ACTIVESHOP Sp. z o.o.
Ul. Graniczna 8b, bud. DC2A
54-610 Wrocław, Polen
www.activeshop.com.pl
Rev. A/09/2025

Skanna för olika språk

Konstruktion:

Försiktighet!

1. Om apparaten används av barn eller personer med nedsatt fysisk, sensorisk eller intellektuell förmåga, eller utan kunskap om eller erfarenhet av
   Användning av denna typ av utrustning är möjlig under förutsättning att de övervakas noga och utbildas i säker användning och de potentiella risker
   som uppstår vid användning.
2. Apparaten och nätkabeln ska kontrolleras regelbundet för att utesluta defekter och skador. Om apparaten visar tecken på skador ska du omedelbart sluta använda den, stänga av strömförsörjningen och låta ACTIVESHOP reparera den.
3. Apparaten får inte sänkas ned i vatten eller våtrengöras.
4. Luftutsläppsgallret värms upp när torktumlaren är igång, ett tillstånd som bestäms av dess funktion. Beröring av gallret kan orsaka brännskador.
5. Det är förbjudet att göra ingrepp i apparatens konstruktion för att ändra dess parametrar eller konstruktion.
6. Rengöring och underhåll får inte utföras av barn utan uppsikt av en vuxen.
7. Vi rekommenderar att du kopplar bort strömförsörjningen när produkten inte används.
8. Se till att hårtorken står på en stabil och jämn yta.
9. Undvik att torktumlaren kommer i kontakt med vatten.
10. Apparaten får endast användas i torra och väl ventilerade utrymmen.
11. Koppla bort enheten från strömförsörjningen innan du rengör, underhåller eller flyttar den.

Användning:

Anslut apparaten till strömförsörjningen, vrid sedan timern medurs för att ställa in lämplig drifttid för apparaten (max 60 min) och vrid temperaturreglaget för att ställa in lämplig temperatur (max 70°).

Tekniska data::

1. Temperaturreglering: upp till 75°C
2. Tidsinställning från 0-60 min.
3. Effekt: 950W
4. Öppningsdiameter: 39cm
5. Höjd: 113 cm + 49 cm

Montering:

1. Koppla ihop aggregatets ben med varandra.

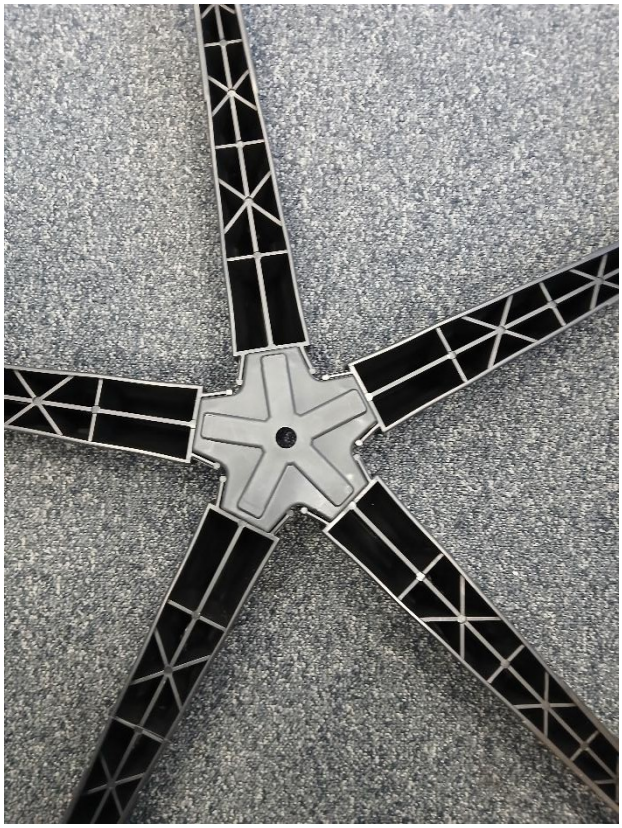

2. Skjut in fäststycket för tvärstången.

3. Skruva loss locket från ytterröret, för in det i tvärstången och dra åt nedifrån enligt bilden.

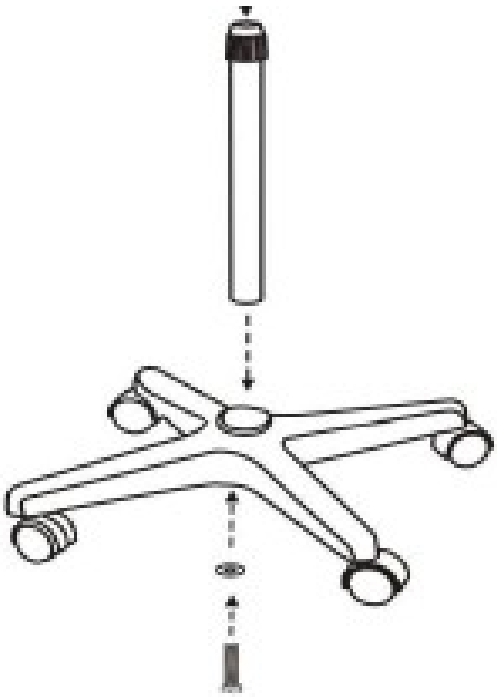

4. Sätt i innerröret och ställ in önskad höjd med hjälp av vredet.

5. Skjut in torktumlaren i det yttre röret.

SÄKERHETSÅTGÄRDER

1. Apparaten är en professionell utrustning för användning i skönhetssalonger. Apparaten får endast användas endast av kvalificerad kosmetisk personal för att undvika oönskade effekter under behandlingen.
2. Enheten får inte demonteras eller användas för andra ändamål än de som anges i denna bruksanvisning. Alla service- och reparationsarbeten får endast utföras av en anställd på en av ett auktoriserat servicecenter (företaget ACTIVESHOP Sp. z o.o.).
3. Installera eller använd inte apparaten i närheten av vätskor, på våta platser eller med våta händer - se till att inga vätskor kommer in i apparaten.
4. Dra omedelbart ut stickkontakten ur vägguttaget och kontakta ett auktoriserat servicecenter som tillhandahålls av ACTIVESHOP Ltd. i följande fall
   A. vätska har trängt in i apparaten,
   B. apparaten avger en konstig lukt, rök eller konstiga ljud,
   C. nätkabeln har skadats,
   D. apparaten har välts omkull eller dess hölje har skadats.
5. Placera inga föremål på kablarna. Installera inte enheten så att någon kan trampa på nätsladden.
6. Av säkerhetsskäl ska du dra ut nätkabeln ur vägguttaget varje gång du slutar arbeta med apparaten.
7. För inte in något i apparatens öppning. Om ett främmande föremål kommer in i öppningen ska du dra ut sladden ur uttaget och kontakta återförsäljaren eller tillverkaren.
8. Placera inte apparaten på en instabil vagn, hylla eller fordon. Enheten kan skadas om den tappas.
9. För att garantera en lång livslängd för apparaten rekommenderar vi att du håller ett intervall på en minut innan du trycker på strömbrytaren igen (mellan på- och avstängning och vice versa).
10. Strömförsörjningen måste överensstämma med specifikationerna på märkskylten. Annars finns det risk för att apparaten inte fungerar som den ska, att den skadas eller till och med brinner upp.

FÖRSIKTIGHET:

1. Vid skador på nätsladden eller andra funktionsfel ska du kontakta en auktoriserad serviceverkstad, så att du undviker fara.
2. Denna apparat är avsedd att användas av barn från 8 års ålder och personer med nedsatt fysisk, psykisk och sensorisk förmåga.

Den får användas av personer med nedsatt fysisk eller mental förmåga och av personer med bristande erfarenhet och kunskap om utrustningen, om de övervakas eller får instruktioner om hur de ska använda utrustningen på ett säkert sätt så att de förstår de risker som är förknippade med den.

3. Apparaten är inte avsedd att lekas med av barn. Låt inte barn leka med apparaten.
4. Lämna inte apparaten obevakad när barn eller personer som inte har tillräcklig kunskap om hur apparaten ska användas befinner sig i närheten.
5. Denna elektriska apparat är inte en leksak. Felaktig användning av eller kontakt med en elektrisk apparat kan innebära en hälsorisk eller leda till döden, och därför ska apparaten användas och förvaras utom räckhåll för barn.

KASSERING AV APPARATEN

Lämna in förbrukade elektriska apparater, tillbehör och förpackningar till återvinningscentraler i enlighet med miljöskyddsprinciperna. Elektriska apparater får inte slängas i behållare för hushållsavfall. Följ de regler som gäller för avfallshantering av denna typ av utrustning. För att skydda miljön i enlighet med direktiv 2012/19/EG om avfall som utgörs av eller innehåller elektriska eller elektroniska produkter måste förbrukad elektrisk utrustning samlas in separat och lämnas till till insamlingsställen för elektroniskt och elektriskt avfall.

Uttjänta och gamla apparater innehåller komponenter som är helt återvinningsbara och bör därför lämnas in för återvinning. De ska därför lämnas till lämpliga insamlingsställen och kan även lämnas till ACTIVESHOP Ltd.

FÖRVARING OCH TRANSPORT

Apparaten får endast transporteras i originalförpackningen vid temperaturer mellan (-)20°C och (+)40°C. Apparaten ska förvaras i ett väl ventilerat rum med en relativ luftfuktighet på högst 90%. Driftstemperatur mellan (+)10°C och (+)40°C. Under förvaring och transport får enheten inte kastas eller tappas, utsättas för mekaniska stötar eller utsättas för väderförhållanden.